Габаритные и присоединительные размеры

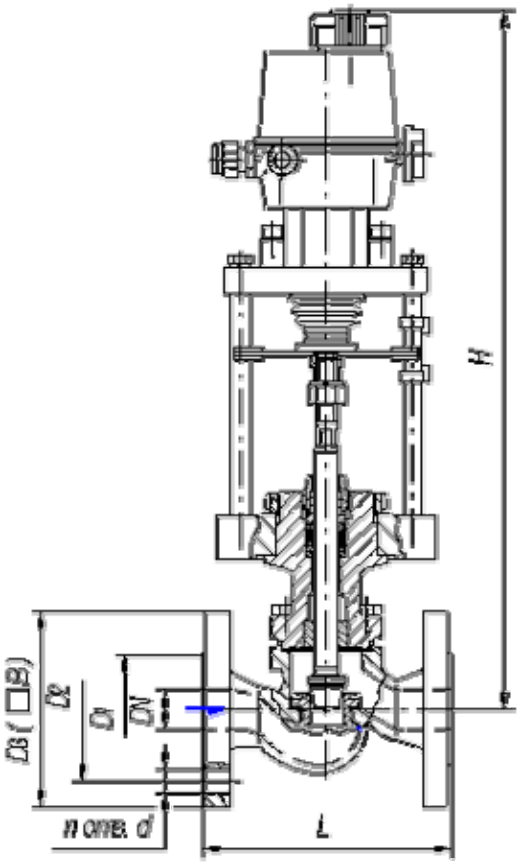

DN	D1	D2	D3	B	L	n	d
15	47	65	95	75	130	4	14
20	58	75	105	80	150		
25	68	85	115	90	160		
32	78	100	135	105	180		18
40	88	110	145	110	200		
50	102	125	160	125	230		
65	122	145	180	140	290	8	
				-*			
80	133	160	195	150	310		
				-*			
100	158	180	215		350		
		190*	230*				22
125	184	210	245		400		18
		220*	270*				26
150	212	240	280		480		22
		250*	300*				26
200	268	295	335		600		22